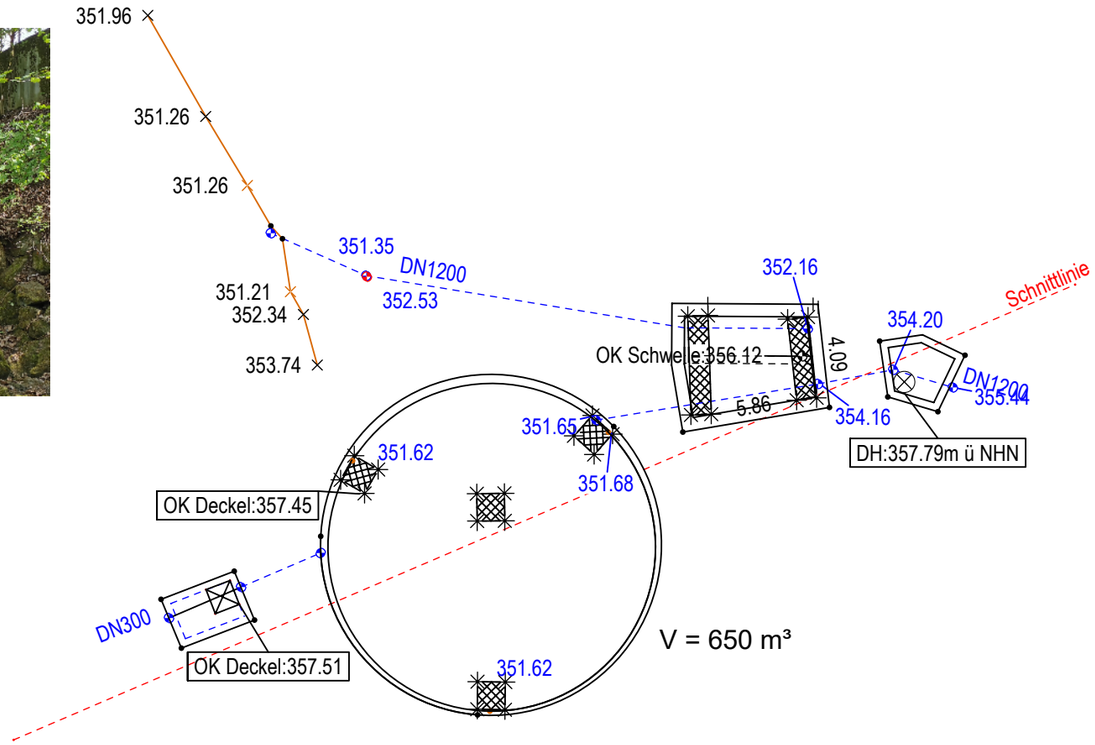

6.7.12 RÜB 4 Weidach, Wertstoffhof
(Detailplan 9, Grundriss, M 1:250)

Wichtiger Hinweis: Die hier dargestellten Katasterdaten sind ALKIS-Daten des ADBV. Bay. Die übergebenen Gebäudepläne wurden von uns in die Flurkarte übertragen. Ergeben sich Differenzen bei den Grenzabständen sind diese vor Ausführung der Maßnahme zu überprüfen.

Ingenieurbüro Anton Herbst
Willstätterstr. 30
90449 Nürnberg
0911-2524871

vermessung-herbst.de

Objekt: RÜB Weidach (Wertstoffhof)	
Auftrag: 2021-0141	Lage: Weitramsdorf
Eingemessen durch:	SK & PR
Datum der Messung:	04.05.2022
Lagebezug: GK	Höhen über NHN